Grundkörper für Einhebel-Waschtischmischer Unterputz für Wandmontage
Oberflächen: **k.a.** Artikelnummer: **13622180**

Beschreibung

Merkmale

- Lieferumfang: mit Spülblock
- variable Positionierung des Mischsystems wahlweise links oder rechts des Auslaufs möglich
- Anschlussgröße: DN15
- P-IX 28537/IO
- P-IX 28534/IO
- P-IX 19974/IIO
- P-IX 7302/IO
- PA-IX 7310/IO

Produktabbildung
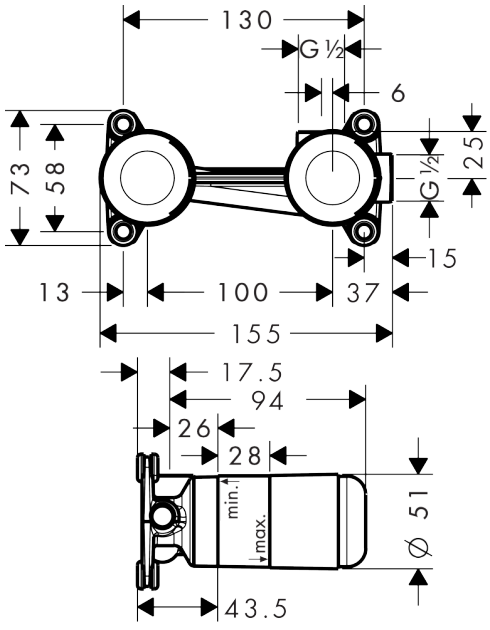
Maßzeichnung